ZPĚTNÝ VENTIL DO SVISLÉHO POTRUBÍ Z 35

Typ	Z 35
Jmenovitý tlak PN	**320**
Jmenovitá světlost DN	**40 – 250**

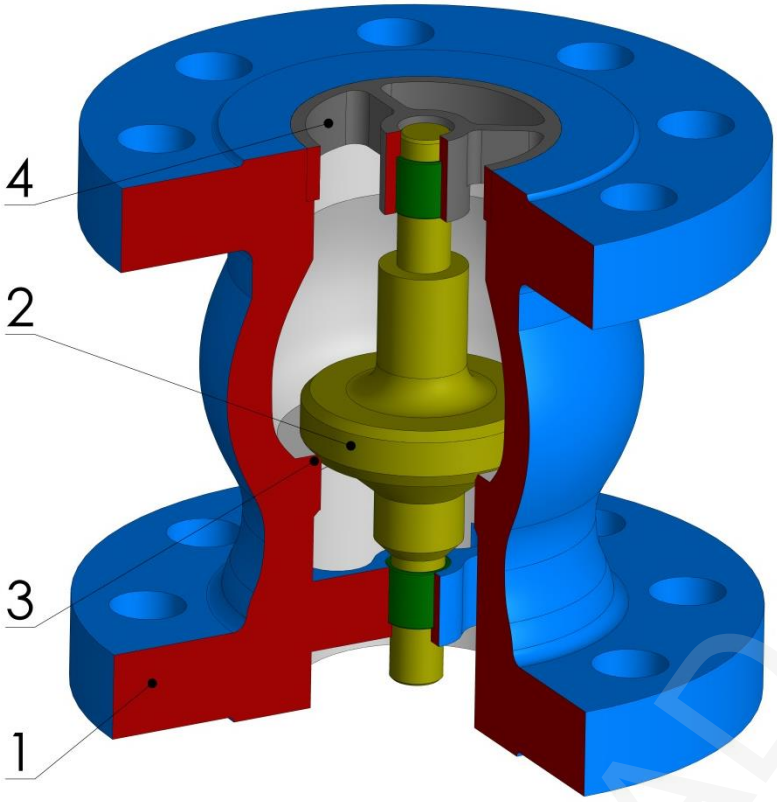

Přírubové připojení	EN 1092-1
Stavební délka	EN 558-1
Zkoušení	EN 12266-1
Tlak/Teplota	EN 12516-1

Popis

Používá se jako samočinný uzávěr, zamezující zpětnému proudění provozní tekutiny. Lze montovat pouze do svislého potrubí. Používá se pro vodu a neagresivní kapaliny pro nejvyšší pracovní přetlak. Zpětný ventil není armaturou uzavírací. Vyžaduje-li se těsnost, je nutno do potrubí zařadit uzavírací ventil.

Poz.	Díl	Materiál				
		-10 °C ÷ +400 °C	-20 °C ÷ +400 °C	-10 °C ÷ +400 °C	-46 °C ÷ +400 °C	-196 °C ÷ +400 °C
		Značka (číslo)	**Značka (číslo)**	**Značka (číslo)**	**Značka (číslo)**	**Značka (číslo)**
1	Těleso	GP240GH (1.0619) / 422643	P250GH (1.0460)	A182 F11 / G17CrMo5-5 (1.7335)	A350 LF2 / P355NL1 (1.0566)	A182 F304/ X5CrNi18-10 (1.4301)
2	Kuželka	X20Cr123 (1.4021)	X20Cr123 (1.4021)	1.4923 + STL6	X5CrNi18-10 (1.4301) + Weld-on STL6	X5CrNi18-10 (1.4301) + Weld-on STL6
3	Sedlo	Weld-on 13Cr	Weld-on 13Cr	Weld-on STL6	Weld-on 13Cr	Weld-on STL6
4	Vodící kroužek	GP240GH (1.0619) / 422643	P250GH (1.0460)	A182 F11 / G17CrMo5-5 (1.7335)	A350 LF2 / P355NL1 (1.0566)	A182 F304/ X5CrNi18-10 (1.4301)
Specifikace ostatních materiálů na vyžádání						

Armatury KLAD spol. s r.o.

ADRESA: Armatury KLAD, spol. s r.o., Janská 22, 746 01 OPAVA
KONTAKT: ☎+ 420 553 621 058, ☎553 624 496, klad@klad.cz, www.klad.cz

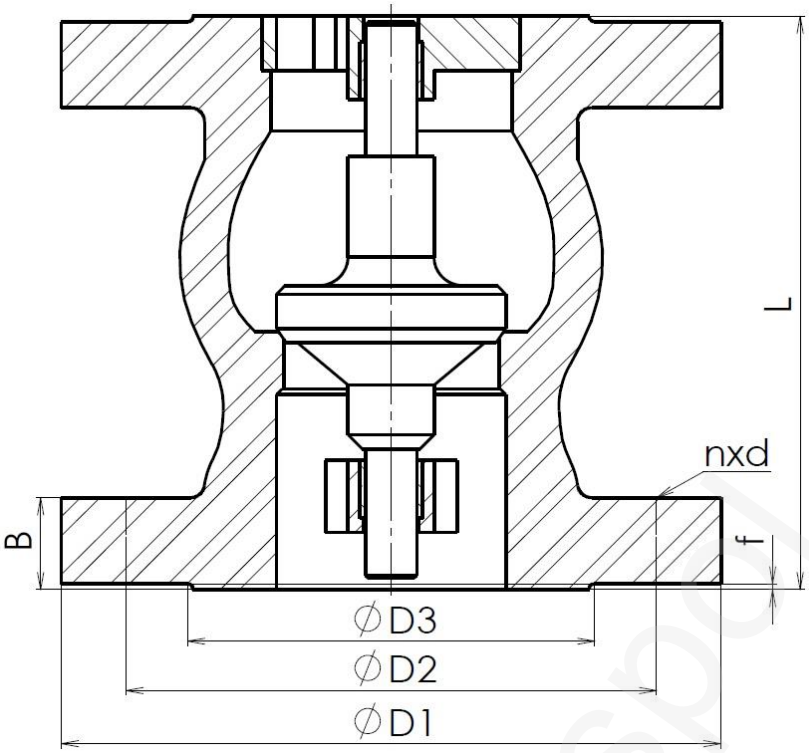

Hlavní a připojovací rozměry									
DN	40	50	65	80	100	125	150	200	250
D1	195	210	255	275	335	380	425	525	640
D2	145	160	200	220	265	310	350	440	540
D3	88	102	122	138	162	188	218	285	345
B	38	42	51	55	65	75	84	103	125
f	3	3	3	3	3	3	3	3	3
n	4	8	8	8	8	12	12	16	16
d	26	26	30	30	36	36	39	42	52
L	200	200	200	200	230	300	300	380	450
m [kg]	30	35	40	65	90	125	180	330	530

Typ armatury → Z 35 1 1 7 - 0 320 DN65 ← **Jmenovitá světlost**

Směr proudění
1 – Přímé

Jmenovitý tlak

Připojení
1 – Přírubové

Ovládání
7 – Samočinné

Materiál tělesa
0 – Korozivzdorná ocel
3 – Slitinová kovaná ocel
4 – Uhlíková kovaná ocel
5 – Uhlíková ocel na odlitky

ADRESA: Armatury KLAD, spol. s r.o., Janská 22, 746 01 OPAVA
KONTAKT: ☎+ 420 553 621 058, ☎553 624 496, klad@klad.cz, www.klad.cz

Armatury KLAD, spol. s r.o.